ELENCO ESPLOSI RICAMBI /*LIST OF THE EXPLODED VIEWS*

INVOLUCRO
SHELL ASSY

GRUPPO FRIGORIFERO
COOLING SYSTEM

CIRCUITO IDRAULICO
HYDRAULIC CIRCUIT

CIRCUITO IDRAULICO DP
HYDRAULIC CIRCUIT DP

PARTI ELETTRICHE
ELECTRIC PARTS

(*) Ricambio suggerito / *Recommended spare parts*

HC INVOLUCRO / *SHELL ASSY*

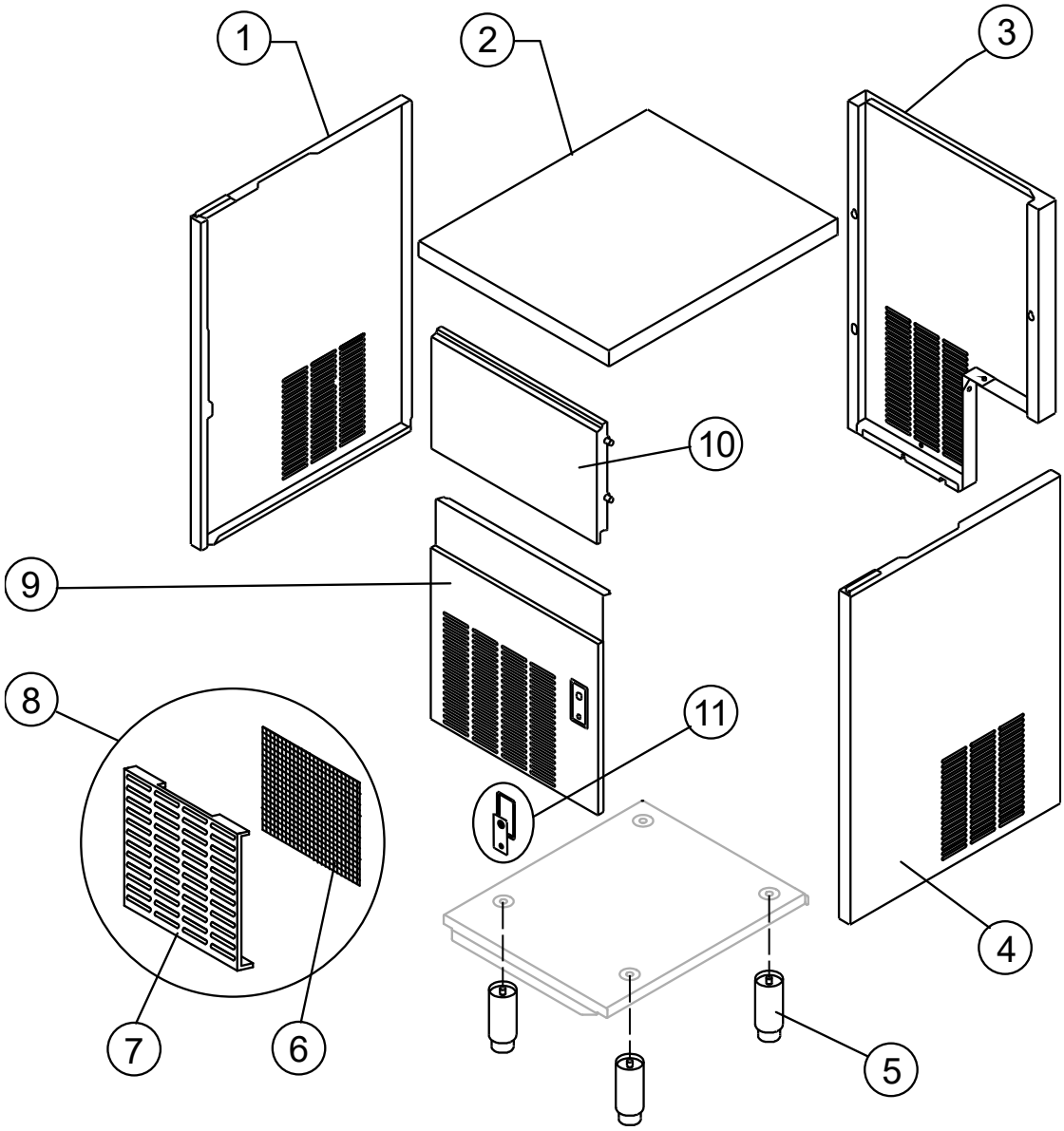

R.		Descrizione / *Description*	Code
1		Assieme fianco sinistro /Left side panel assembly	C221968
2		Top /*Top*	221966
3		Pannello posteriore /*Rear panel*	21562
4		Assieme fianco destro /*Right side panel assembly*	C221969
5		Piedino regolabile /*Adjustable Foot*	20613
6	**(*)**	Filtro /*Filter*	18243
7		Griglia /*Grid*	10697
8		Assieme Griglia /*Grid assembly*	C10697
9		Pannello anteriore /*Front panel*	C222254
10		Assieme sportello /*Door assembly*	C10361 (°)
11		Bordo Tasto con Etichetta / *On-Off switch frame with labeL*	C10905

(°) Si può acquistare il Kit composto da n° 20 perni sportello e n° 20 molle /*You can buy the kit including No. 20 door pins and No. 20 springs* →R10981

(*) Ricambio suggerito / *Recommended spare parts*

GRUPPO FRIGORIFERO / *COOLING SYSTEM*

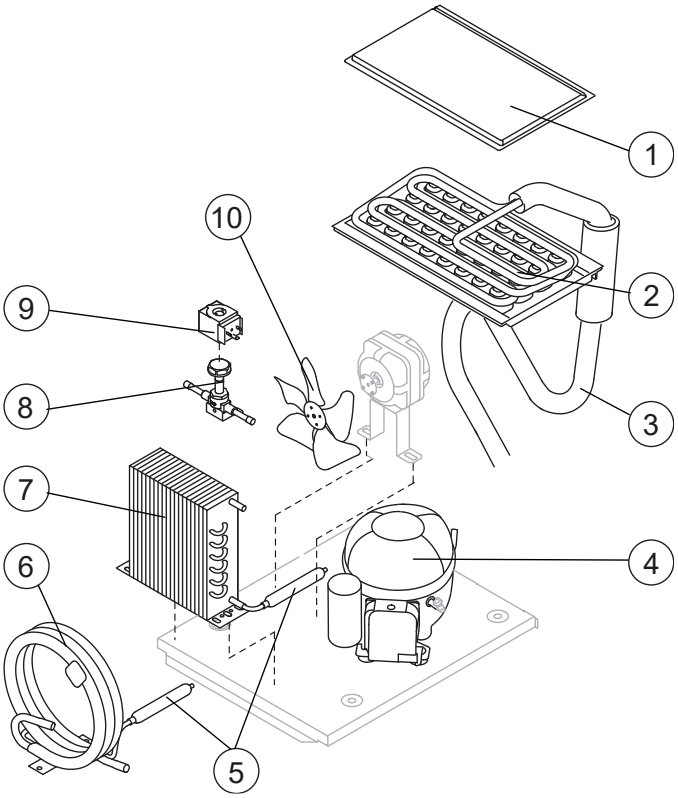

Componenti comuni / *Common parts*

R.		Descrizione / Description	Code
1		Coprievaporatore /*Evaporator cover panel*	10513
2		Evaporatore /*Evaporator*	Vedi Tabella See Table
3		Linea aspirazione /*Suctin line*	Comunicare matricola per codice ricambio *for the spare parts code give us the s/n.*
4		Compressore /*Compressor*	231159
5	**(*)**	Filtro molecolare /*Molecular drier*	14009
8	**(*)**	Corpo valvola inversione ciclo /*Hot gas valve body*	201129
9	**(*)**	Bobina valvola inversione ciclo /*Hot gas valve coil*	231294

Componenti solo versione Aria /*Parts for Air-cooled version only*

R.	Descrizione / Description	Code
7	Condensatore ad Aria /*Air condenser*	201330
10	Ventola Aspirante / *Fan blade*	20096

Componenti solo versione Acqua /*Parts for water-cooled version only*

R.	Descrizione / Description	Code
6	Condensatore ad Acqua /*Water condenser*	14014
10	Ventola Aspirante / *Fan blade*	10213

R. 2 – Evaporatore /Evaporator

Tipo di cubetto /Kind of cube	Code
17g (standard)	D10046
32g	D10089
14g	D10417
41g	D10465

(*) Ricambio suggerito / *Recommended spare parts*

CIRCUITO IDRAULICO / *HYDRAULIC CIRCUIT*

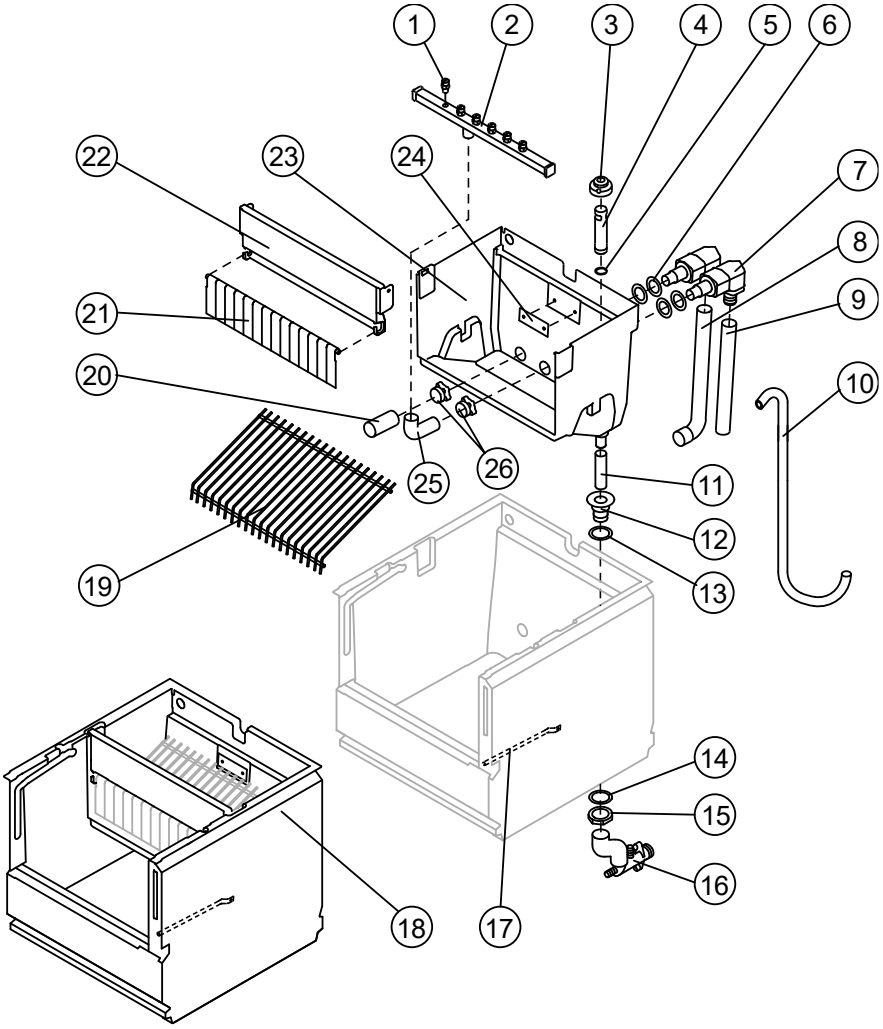

Componenti comuni / *Common parts*

R.		Descrizione / Description	Code
1		KIT Spruzzatore (contiene n° 100 spruzzatori + n° 10 tappi rampa spruzzatori) / Sprayer Kit (including No. 100 sprayers + No. 10 sprayer bar plugs)	RD201335
2	(*)	Assieme rampa spruzzatori /*Sprayers bar assembly*	Vedi Tabella See Table
3	(*)	Cappuccio per troppo pieno /*Overflow cap*	10305
4	(*)	Tubo troppo pieno /*Overflow pipe*	10133
5	(*)	Guarnizione OR per tubo troppo pieno / *OR Gasket for overflow pipe*	20233
6		Guarnizione per aspirazione/mandata pompa / *Gasket for pump suction/delivery pipes*	13220
7		Raccordo aspirazione-mandata pompa isolato /*Insulated pump suction/delivery fitting*	C10653
8		Tubo aspirazione pompa isolato / *Insulated pump suction pipe*	C13172
9		Tubo mandata pompa isolato / *Insulated pump delivery pipe*	C13175295
10	(*)	Tubo Alimentazione Acqua Evaporatore / *Water supply pipe to the evaporator*	C13224
11	(*)	Tubo per raccordo troppo pieno /*Overflow pipe*	13107
12		Raccordo scarico contenitore /*Water outlet nipple*	10472
13		Guarnizione /*Gasket*	13219
14		Guarnizione polietilene semirigido / *Semirigid polyethylene gasket*	13007
15		Dado per scarico contenitore /*Bin discharge nut*	10096

(*) Ricambio suggerito / *Recommended spare parts*

SL 70 R290 NE26 – COD. 36607-36608

R.		Descrizione / Description	Code
17		Tubo Portabulbo /*Bulbe-holder pipe*	20522
18		Assieme Cella Completa /*Complete basin assembly*	E11257
19		Scivolo cubetti /*Ice cubes slide*	Vedi Tabella See Table
20	**(*)**	Filtro aspirazione pompa /*Pump suction filter*	20005
21		Assieme asta con bandierine /*Flags with rod*	10534 (°°)
22		Supporto ABS per bandierine /*Flags ABS support*	10526
23		Cella interna /*Inner basin*	10253
24		Piastrina blocca scivolo /*Slide keep plate*	10009
25		Tubo alimentazione spruzzatori / *Sprayers feeding pipe*	13005
26		Dado per raccordi bacinella /*Fittings locking ring*	10654

(°°) Si può acquistare il Kit bandierine centrali che contiene n° 100 bandierine centrali e n° 20 tappi per asta bandierine /*You can purchase the Middle Flag Kit including No. 100 center flags and No. 20 flagpole caps*→R10980
Si può acquistare il Kit bandierine laterali che contiene n° 10 bandierine dx, n° 10 bandierine sx e n° 20 tappi per asta bandierine /*You can buy the Lateral Flag Kit including No. 10 right flags, No. 10 left flags and No. 20 flagpole caps*→R10979

Componenti solo versione Aria /*Parts for Air-cooled version only*

R.	Descrizione / Description	Code
16	Collettore scarichi /*Discharges manifold*	C10006

Componenti solo versione Acqua /*Parts for Water-cooled version only*

R.	Descrizione / Description	Code
16	Collettore scarichi /*Discharges manifold*	C26452

R. 2(*) – Assieme rampa spruzzatori /*Sprayers bar assembly*

Tipo di cubetto /Kind of cube	Code
17g (standard)	C201070
32g	C201090
14g	C201072
41g	C201090

R. 19 – Scivolo cubetti /*Ice cubes slide*

Tipo di cubetto /Kind of cube	Code
17g (standard)	D12008
32g	D12030
14g	D12038
41g	D12030

(*) Ricambio suggerito / *Recommended spare parts*

CIRCUITO IDRAULICO / *HYDRAULIC CIRCUIT* Drain Pump

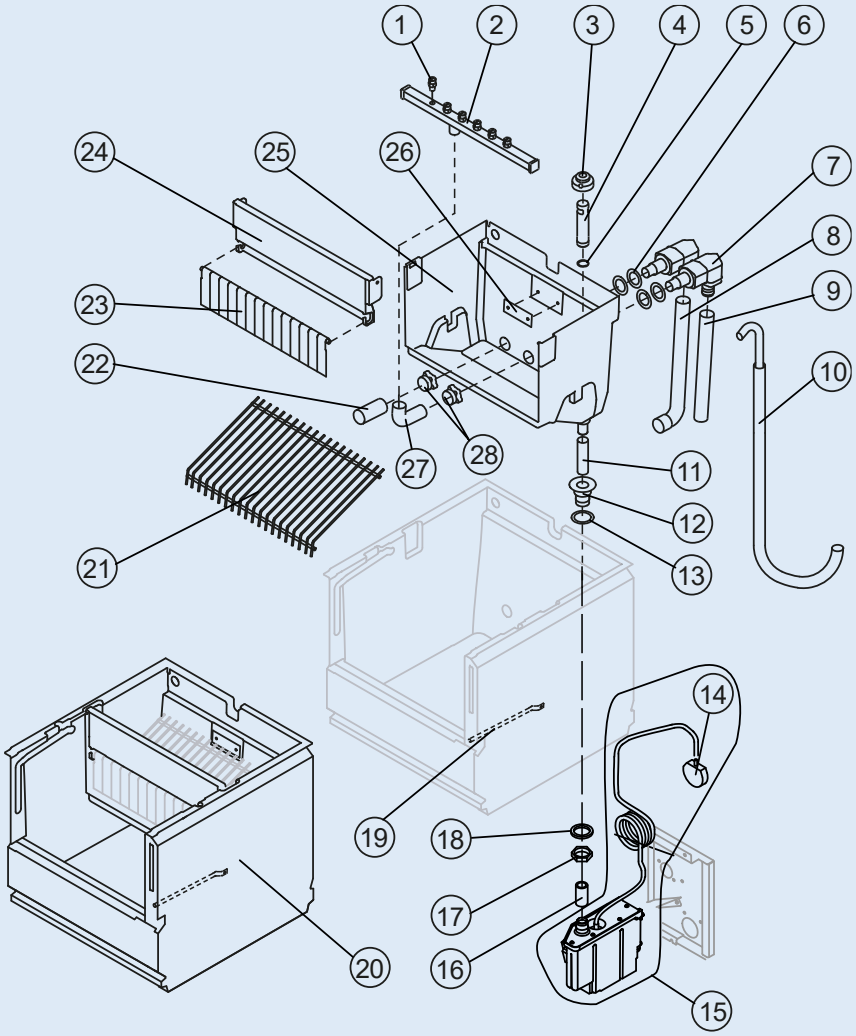

Componenti comuni / *Common parts*

R.		Descrizione / Description	Code
1		KIT Spruzzatore (contiene n° 100 spruzzatori + n° 10 tappi rampa spruzzatori) / Sprayer Kit (including No. 100 sprayers + No. 10 sprayer bar plugs)	RD201335
2	(*)	Assieme rampa spruzzatori /*Sprayers bar assembly*	Vedi Tabella See Table
3	(*)	Cappuccio per troppo pieno /*Overflow cap*	10305
4	(*)	Tubo troppo pieno /*Overflow pipe*	10133
5	(*)	Guarnizione OR per tubo troppo pieno / *OR Gasket for overflow pipe*	20233
6		Guarnizione per aspirazione/mandata pompa / *Gasket for pump suction/delivery pipes*	13220
7		Raccordo aspirazione-mandata pompa isolato /*Insulated pump suction/delivery fitting*	C10653
8		Tubo aspirazione pompa isolato / *Insulated pump suction pipe*	C13172
9		Tubo mandata pompa isolato / *Insulated pump delivery pipe*	C13175295
10	(*)	Tubo Alimentazione Acqua Evaporatore / *Water supply pipe to the evaporator*	C13224
11	(*)	Tubo per raccordo troppo pieno /*Overflow pipe*	13107
12		Raccordo scarico contenitore /*Water outlet nipple*	10472
13		Guarnizione /*Gasket*	13219
14		Pressostato per drain pump / *Drain Pump Pressure Switch*	C231230
15		Drain pump /*Drain Pump*	**RC231572**

(*) Ricambio suggerito / *Recommended spare parts*

SL 70 R290 NE26 – COD. 36607-36608

R.		Descrizione / Description	Code
16		Raccordo Scarico Contenitore-Drain Pump / *Bin discharge-drain pump connection*	C13175100
17		Dado per scarico contenitore /*Bin discharge nut*	10096
18		Guarnizione polietilene semirigido / *Semirigid polyethylene gasket*	13007
19		Tubo Portabulbo /*Bulbe-holder pipe*	20522
20		Assieme Cella Completa /*Complete basin assembly*	E11257
21		Scivolo cubetti /*Ice cubes slide*	Vedi Tabella See Table
22	**(*)**	Filtro aspirazione pompa /*Pump suction filter*	20005
23		Assieme asta con bandierine /*Flags with rod*	10534 (°°)
24		Supporto ABS per bandierine /*Flags ABS support*	10526
25		Cella interna /*Inner basin*	10253
26		Piastrina blocca scivolo /*Slide keep plate*	10009
27		Tubo alimentazione spruzzatori / *Sprayers feeding pipe*	13005
28		Dado per raccordi bacinella /*Fittings locking ring*	10654

(°°)Si può acquistare il Kit bandierine centrali che contiene n° 100 bandierine centrali e n° 20 tappi per asta bandierine /*You can purchase the Middle Flag Kit including No. 100 center flags and No. 20 flagpole caps*→R10980
Si può acquistare il Kit bandierine laterali che contiene n° 10 bandierine dx, n° 10 bandierine sx e n° 20 tappi per asta bandierine /*You can buy the Lateral Flag Kit including No. 10 right flags, No. 10 left flags and No. 20 flagpole caps*→R10979

R. 2(*) – Assieme rampa spruzzatori /*Sprayers bar assembly*

Tipo di cubetto /Kind of cube	Code
17g (standard)	C201070
32g	C201090
14g	C201072
41g	C201090

R. 21 – Scivolo cubetti /*Ice cubes slide*

Tipo di cubetto /Kind of cube	Code
17g (standard)	D12008
32g	D12030
14g	D12038
41g	D12030

(*) Ricambio suggerito / *Recommended spare parts*

PARTI ELETTRICHE / *ELECTRIC PARTS*

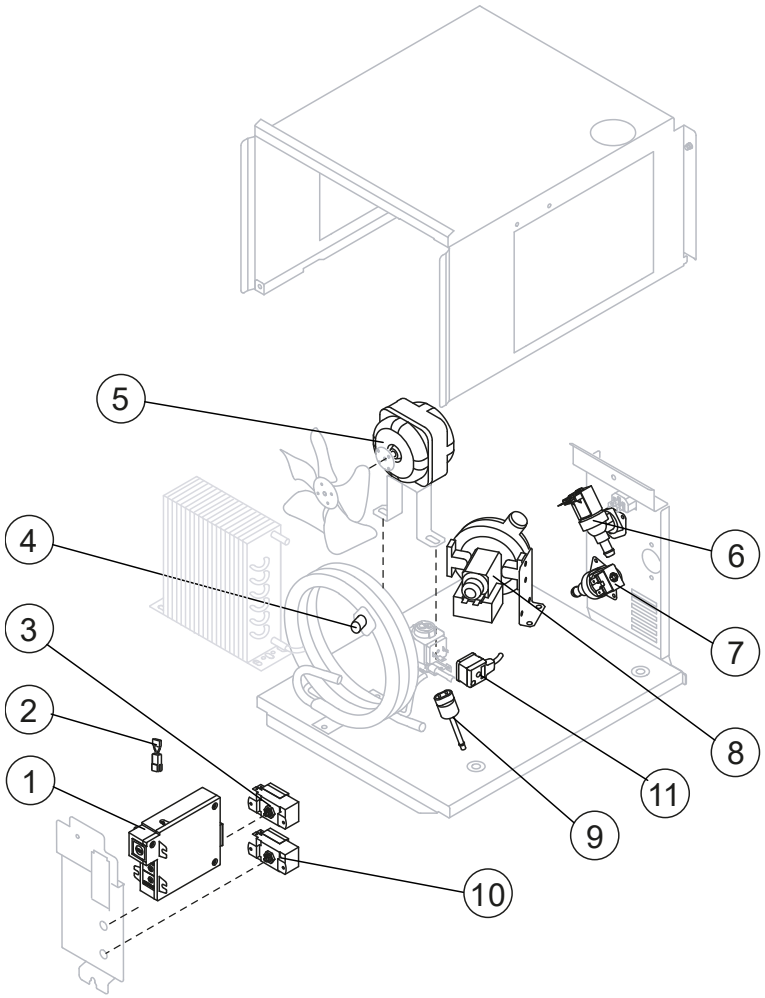

Componenti comuni / *Common parts*

R.		Descrizione / *Description*	Code
1	**(*)**	Timer Elettronico / On-Off (AWS) / *Electronic Timer / On-Off (AWS)*	R231598
3	**(*)**	Termostato contenitore /*Bin thermostat*	23005
5	**(*)**	Motore Ventilatore /*Fan motor*	231041
7	**(*)**	Elettrovalvola ingresso acqua 1 Via / *1 Way- Water inlet valve*	23115
8	(*)	Assieme pompa /*Pump assembly*	C231397
9	**(*)**	Pressostato condensatore / *Fan cycle switch*	231352
10	**(*)**	Termostato evaporatore /*Evaporator thermostat*	23591
11		Connettore /*Connector*	231525

Componenti solo versione Aria /*Parts for Air-cooled version only*

R.		Descrizione / Description	Code
2		Filtro anti-radiodisturbo /*Anti radio interference filter*	C23459

Componenti solo versione Acqua /*Parts for Water-cooled version only*

R.		Descrizione / Description	Code
2		Filtro anti-radiodisturbo /*Anti radio interference filter*	C23457
4	**(*)**	Termostato di sicurezza /*Safety thermostat*	C23114
6	**(*)**	Elettrovalvola ingresso acqua 1 Via / *1 Way- Water inlet valve*	23115

(*) Ricambio suggerito / *Recommended spare parts*